CONFIGURAÇÃO DE PENAS P/ PLOTAGEM

COR	ESP.
1	07 0,1
2	07 0,2
3	07 0,3
4	07 0,4
5	07 0,5
6	07 0,6
7	07 0,25
8	07 0,09
9	07 0,15
140	140 0,15
162	162 0,15

DIAGRAMA DE COMANDO DAS BOMBAS

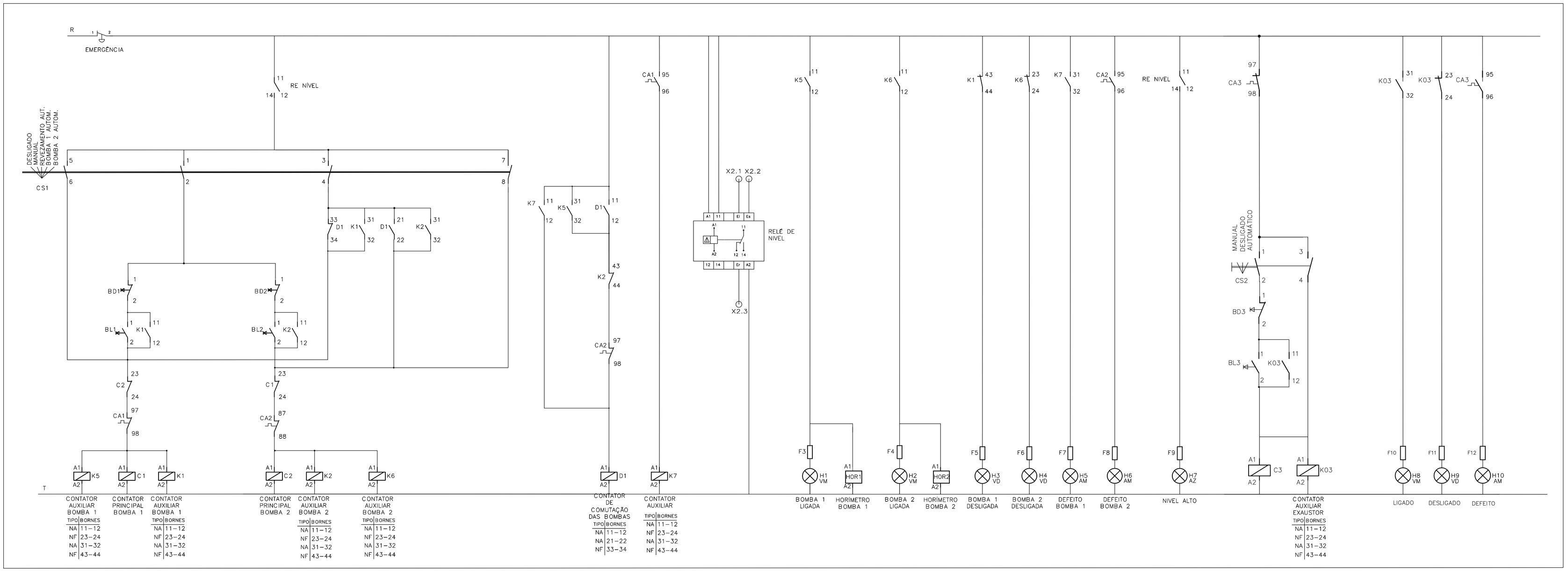

SERVIÇO AUXILIAR

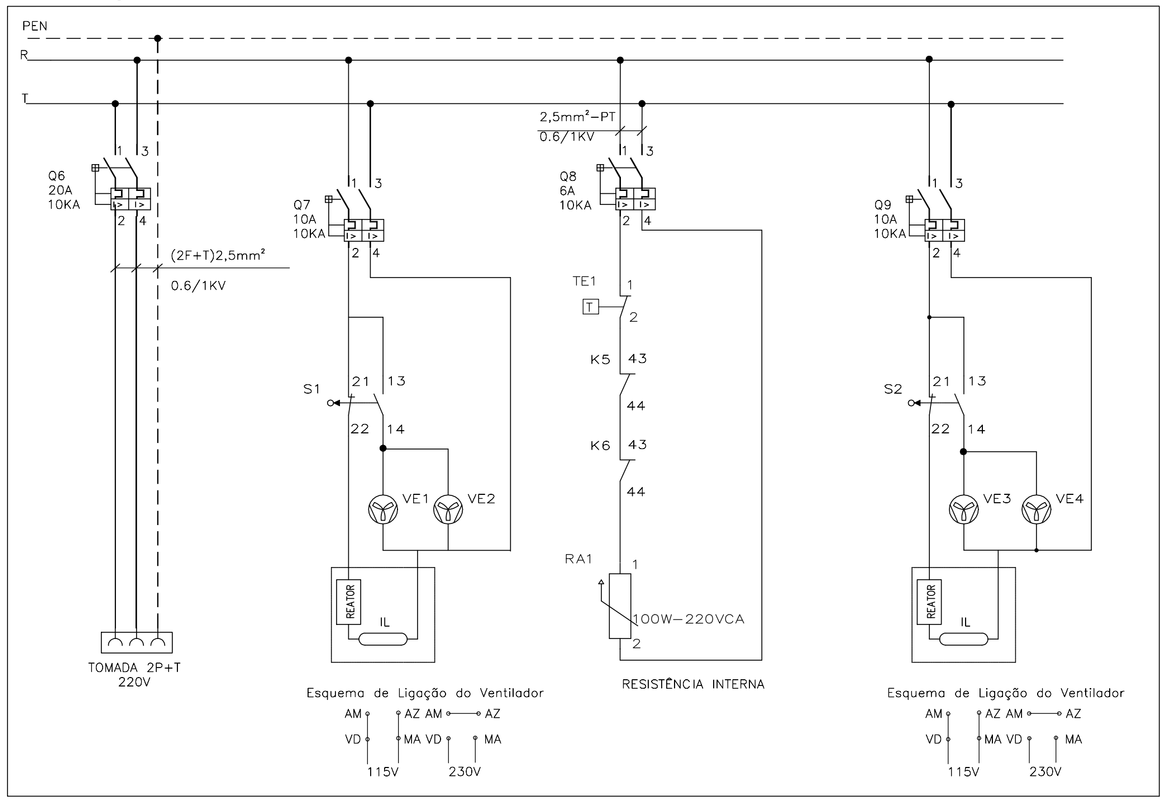

CONTROLE DE UMIDADE

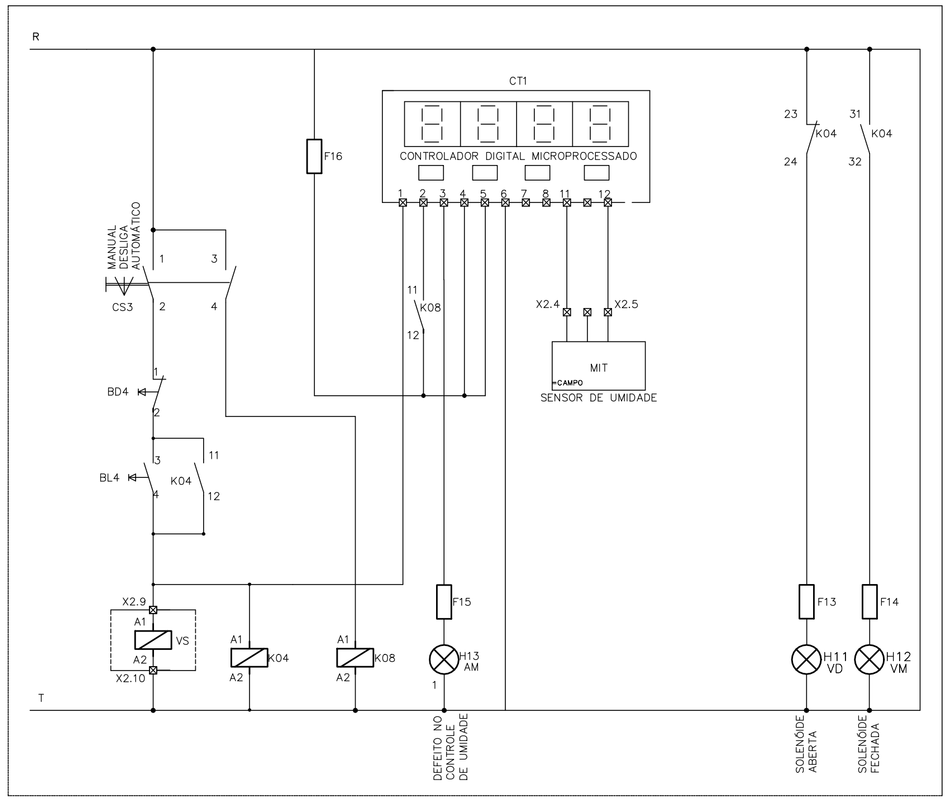

RÉGUA DE BORNES

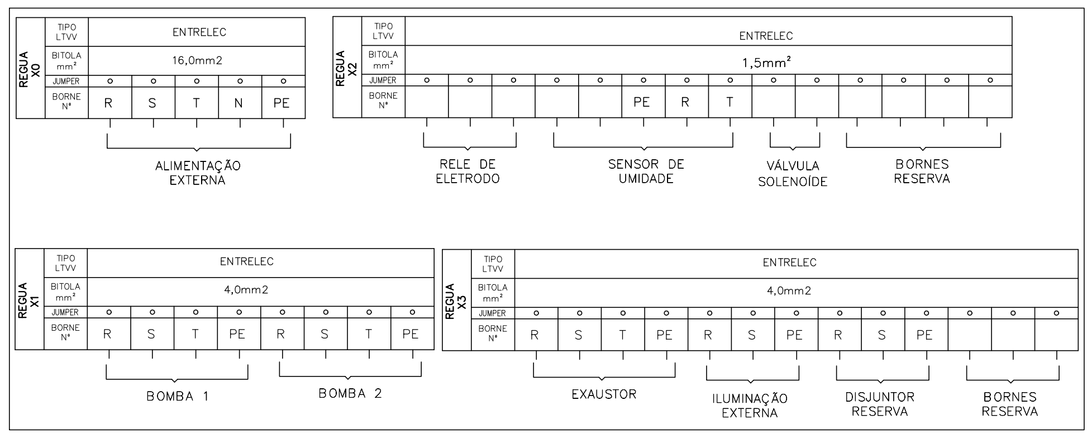

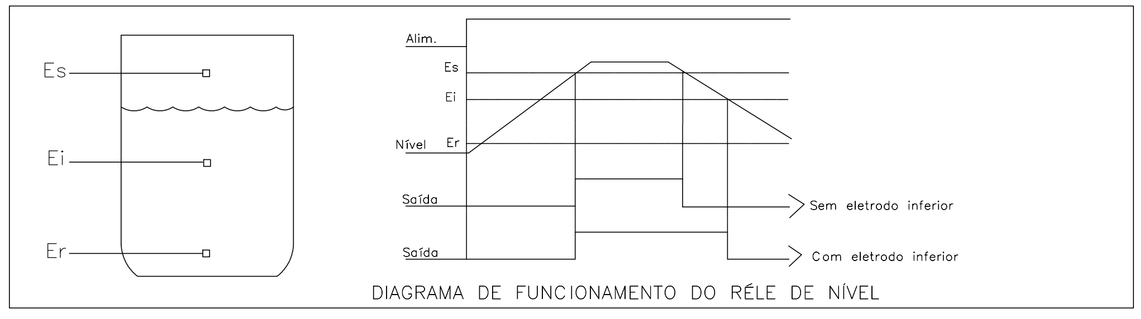

DIAGRAMA DE FUNCIONAMENTO DO RÉLE DE NÍVEL

ESTE DESENHO É PROPRIEDADE DA COMPANHIA ESPÍRITO SANTENSE DE SANEAMENTO – CESAN E NÃO PODE SER COPIADO SEM SUA AUTORIZAÇÃO.

NÚMEROS	TÍTULOS
PRINCIPAIS DESENHOS DE REFERÊNCIA	

Nº	LOCAL	DISCRIMINAÇÃO	DES.	DIV.	GER.	DATA
REVISÃO						

CANCELA E SUBSTITUI O DESENHO NÚMERO:

CANCELADO E SUBSTITUÍDO PELO DESENHO NÚMERO:

CENTRO DE DOCUMENTAÇÃO
RECEBIDO: / /
Nº DOC.: ASS.:
APROVAÇÃO CESAN:
ASS.: MATR.:
UNID.: DATA: / /
ESTA APROVAÇÃO NÃO ISENTA A CONTRATADA DE SUAS RESPONSABILIDADES LEGAIS.

EMITENTE: Etep Consultoria, Gerenciamento e Serviços

PROJETADO:	COORDENADOR:
ANDRE MIRANDA DAHER	ARTUR AUGUSTO OLIVEIRA NEVES
CREA: 16142/D REGIÃO: ES	CREA: 045302/D REGIÃO: RJ
DESENHO: Andre Miranda Daher	Nº DES. PROJETISTA: 0876.DS.013.E.0005/00
DATA: 13 / 06 / 2011	

RESPONSÁVEL TÉCNICO: ENGº ARTUR AUGUSTO OLIVEIRA NEVES
CREA: 045302/D REGIÃO: RJ ART Nº:82011002094 DATA: 22/02/2011

EMISSÃO CESAN	DATAS
PROJETADO:	
CREA:	
DESENHADO:	
VERIFICADO: ENGº WELINGTON LIMA	
DIVISÃO: ENGº NESTOR GORZA JUNIOR	
GERÊNCIA: ENGº DOUGLAS OLIVEIRA COUZI	

CESAN

MUNICÍPIO: VILA VELHA | DISTRITO: – | BAIRRO: BARRA DO JUCU

NOME DO EMPREENDIMENTO: IMPLANTAÇÃO DO SISTEMA DE ESGOTAMENTO SANITÁRIO BARRA DO JUCU, MORADA DO SOL E PONTA DA FRUTA

TÍTULO: ELEVATÓRIA DE ESGOTO BRUTO EEB9 – BACIA BARRA DO JUCU/SUB-BACIA 9
PROJETO ELÉTRICO
DIAGRAMA DE COMANDO E RÉGUA DE BORNES

ESCALA:	FOLHA:	Nº CESAN	REV:
INDICADA	05 / 07	A-050-000-91-6-XX-0095	00